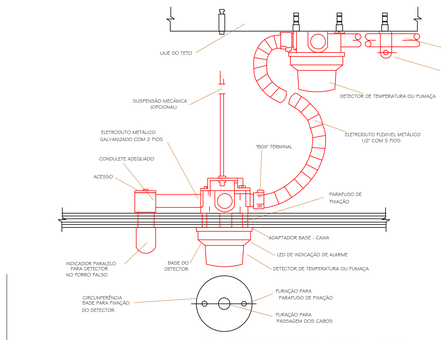

INSTALAÇÃO DO DETECTOR NO FORRO FALSO E NO AMBIENTE COM TUBULAÇÃO DE FERRO

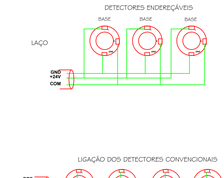

ATENÇÃO: O RFL Resistor de fim de linha é determinado pelo fabricante da central.

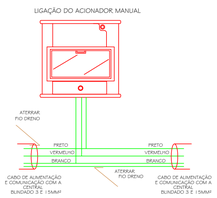

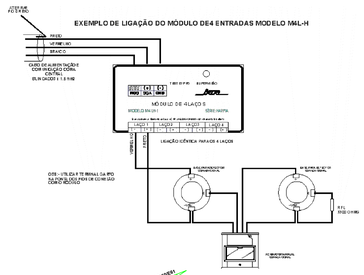

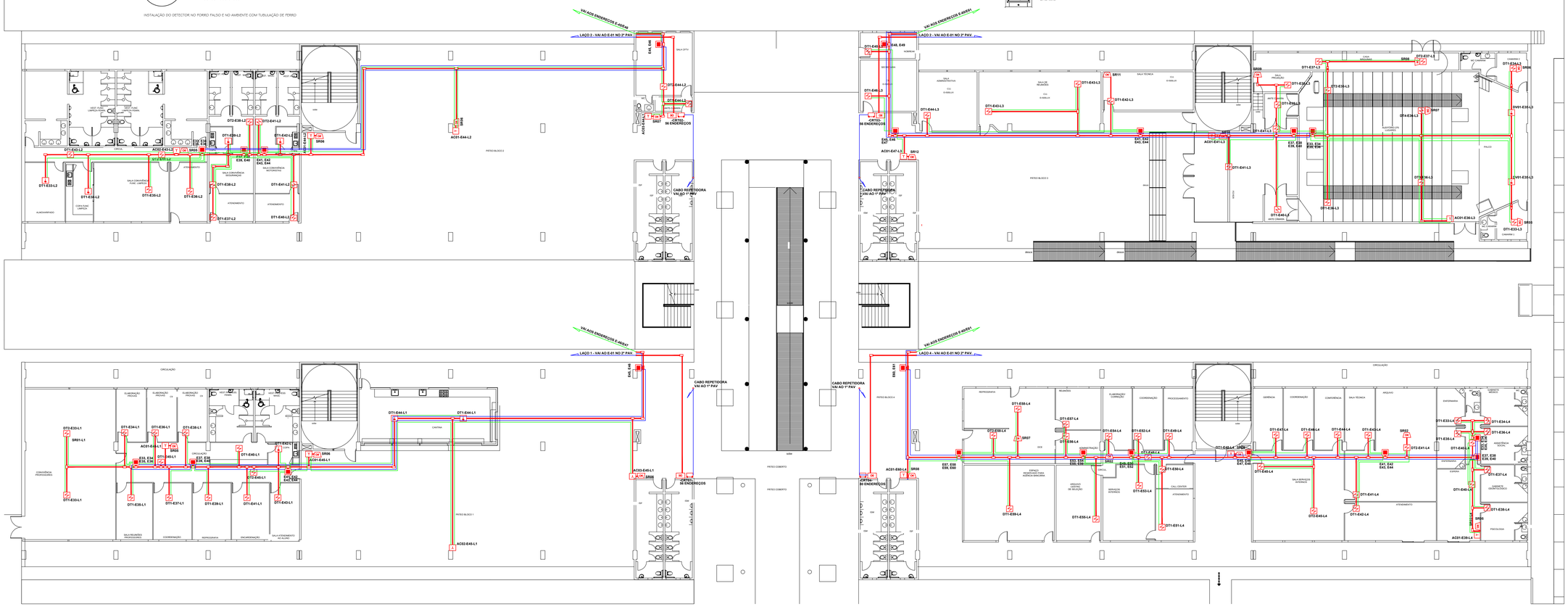
VAI AOS ENDEREÇOS E-0EA1
LAÇO 2 - VAI AO E-01 NO 2º PAV.
VAI AOS ENDEREÇOS E-0EB1
LAÇO 2 - VAI AO E-01 NO 2º PAV.
LAÇO 1 - VAI AO E-01 NO 2º PAV.
LAÇO 4 - VAI AO E-01 NO 2º PAV.
CABO REPETIDORA VAI AO 1º PAV.
CABO REPETIDORA VAI AO 1º PAV.
CABO REPETIDORA VAI AO 1º PAV.
CABO DE ENDEREÇOS
CIRCULAÇÃO
PÁTIO BLOCO 1
PÁTIO BLOCO 2
PÁTIO BLOCO 3
PÁTIO BLOCO 4
PÁTIO COBERTO
SALA DE AULA
SALA TÉCNICA
ARQUIVO
CIRCULAÇÃO
CONVIVÊNCIA PROFESSORES
SALA DE RECURSOS PROFESSORES
COORDENAÇÃO
REPROGRAFIA
ENCAIXOTAMENTO
SALA ATENDIMENTO ACLAMO
REPROGRAFIA
RELAÇÕES
ELABORAÇÃO CORREÇÃO
COORDENAÇÃO
PROCESSAMENTO
GERÊNCIA
COORDENAÇÃO
CONFERÊNCIA
SALA TÉCNICA
ARQUIVO
ENFERMARIA
ASSISTÊNCIA SOCIAL
CARGAS
CARGAS
CARGAS